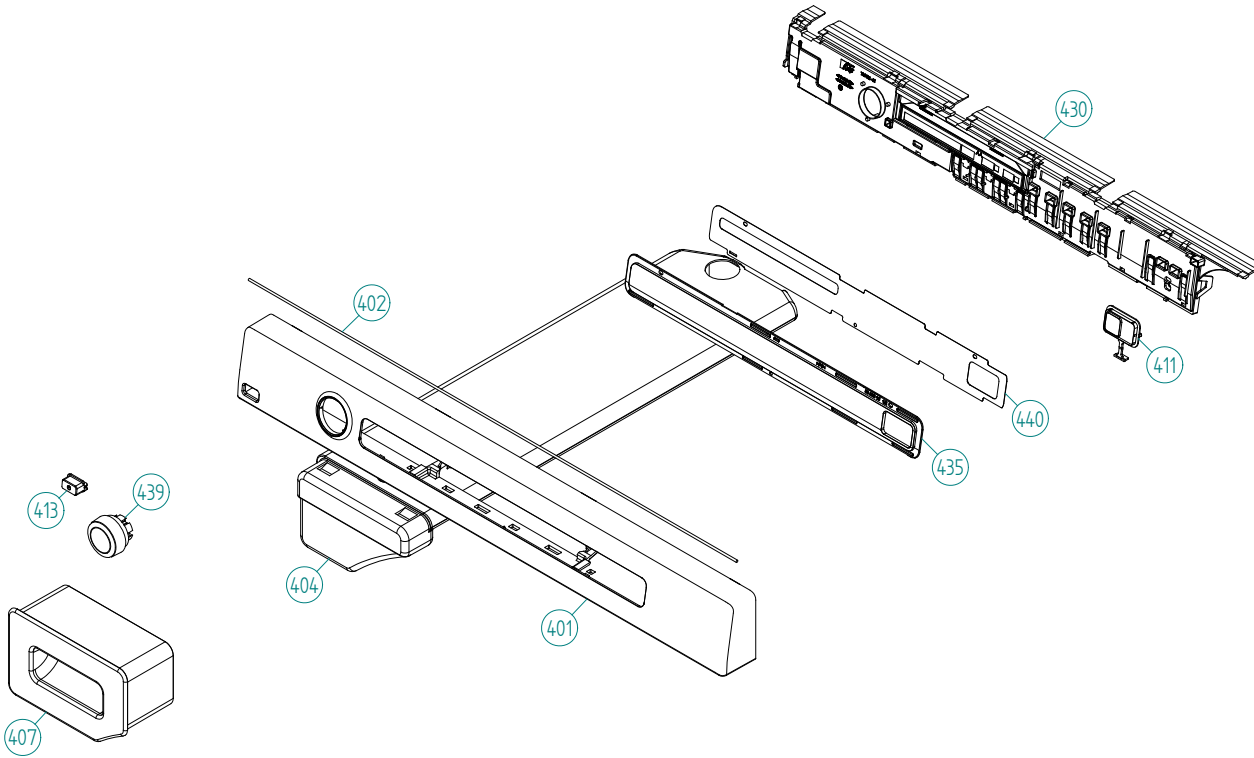
430
411
402
440
435
413
439
404
401
407

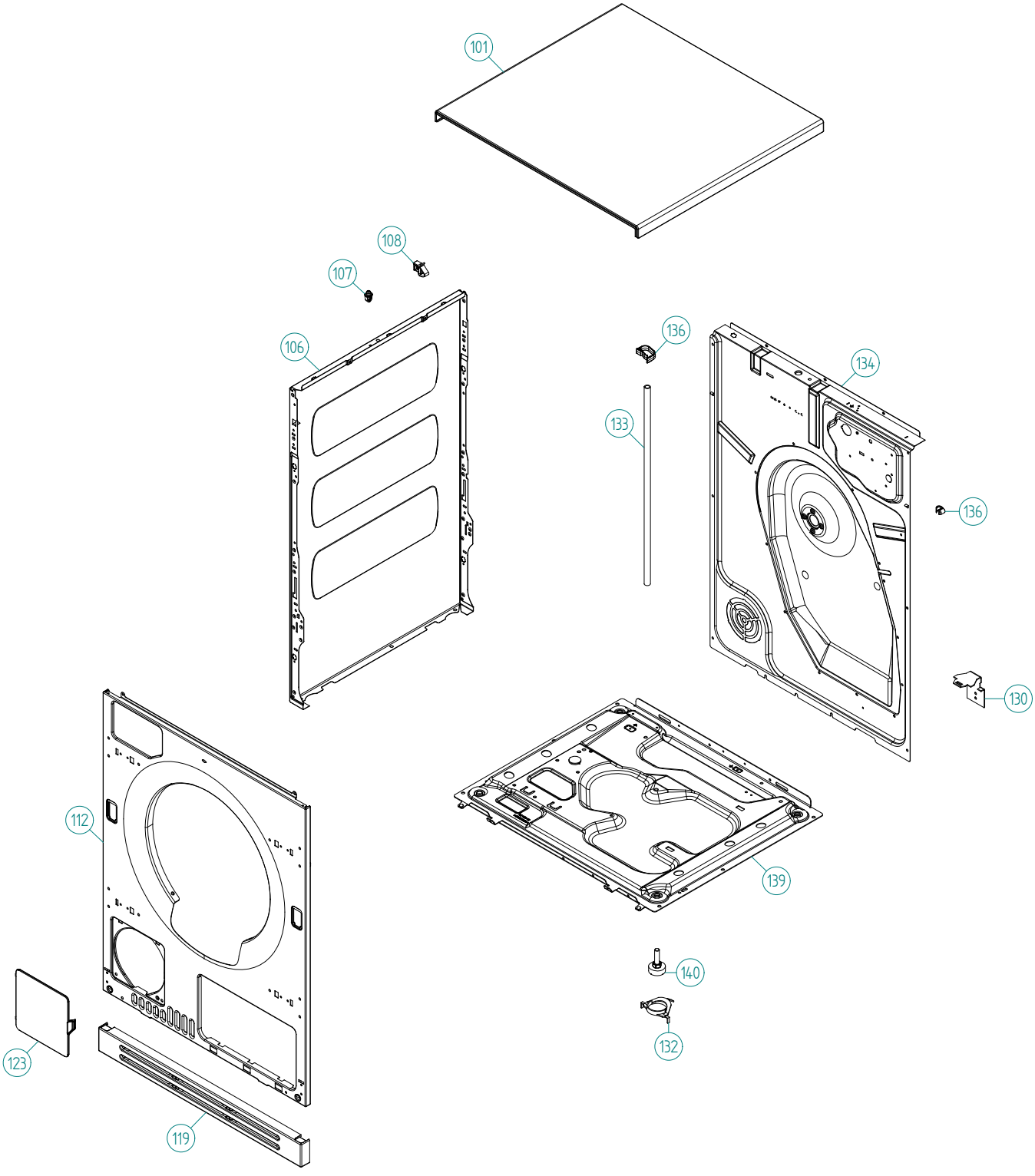
101
108
107
106
136
134
133
136
130
112
139
140
132
123
119

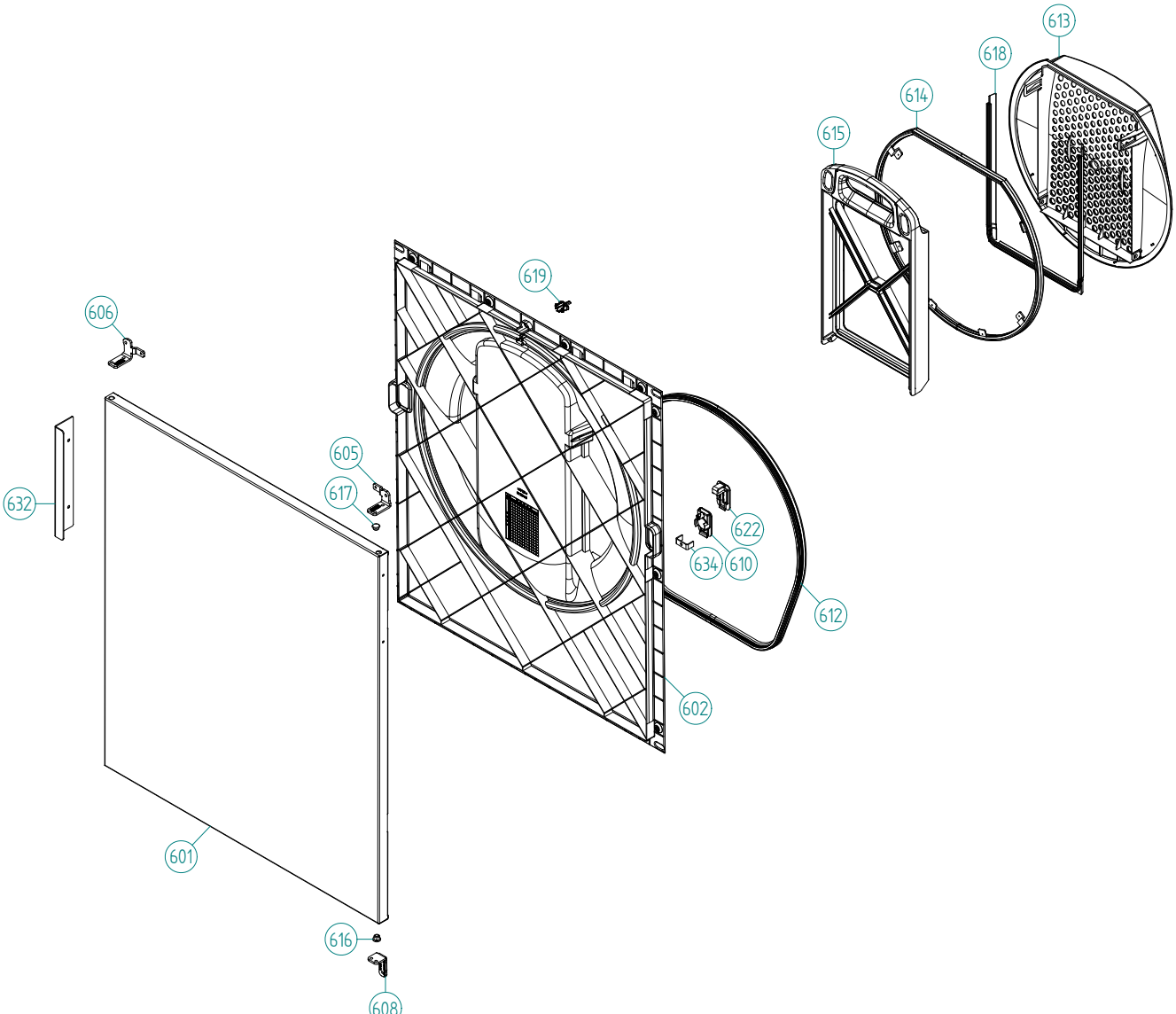
613
618
614
615
619
606
605
617
632
622
634
610
612
602
601
616
608

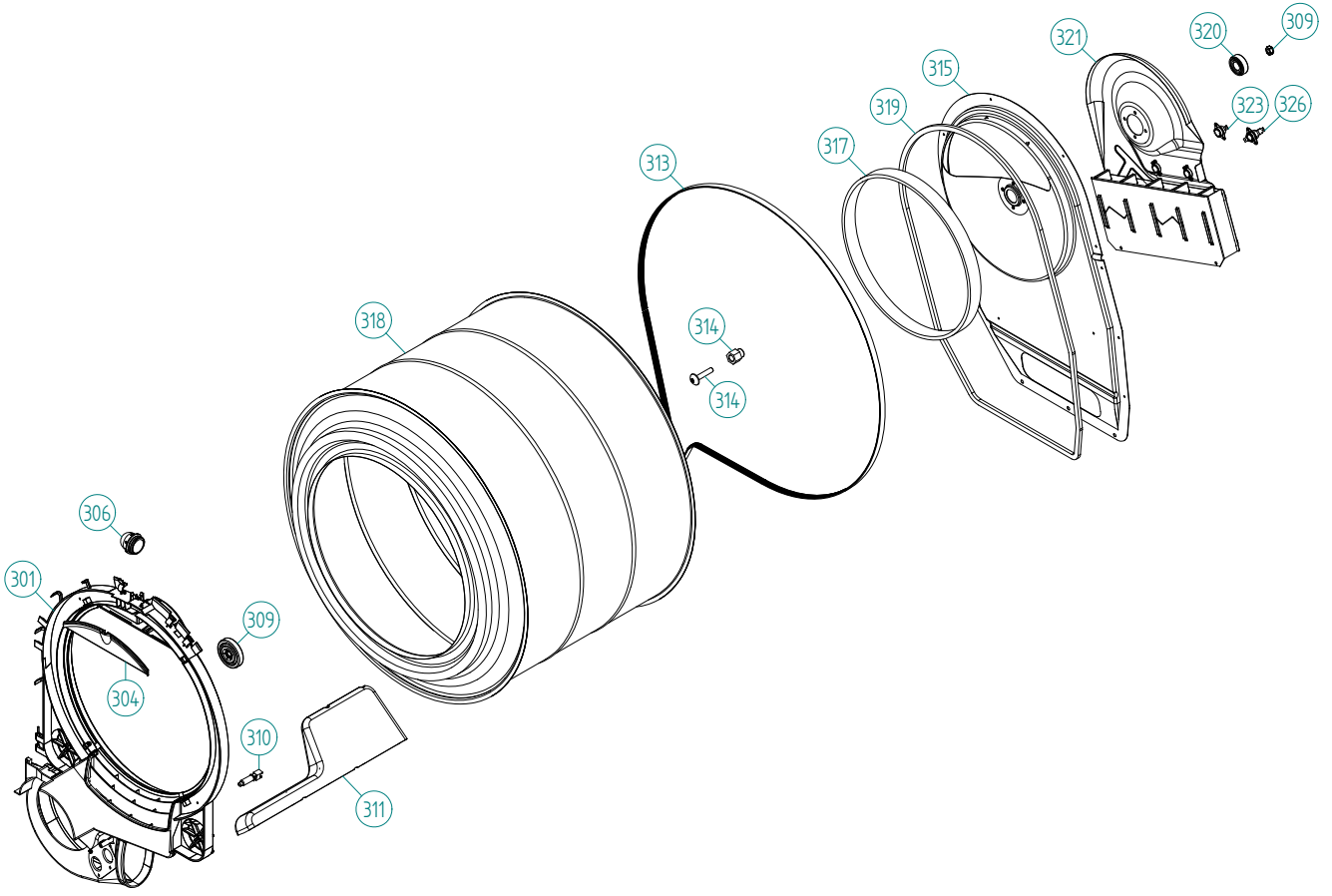
309
320
321
315
323
326
319
317
313
318
314
314
306
301
309
304
310
311

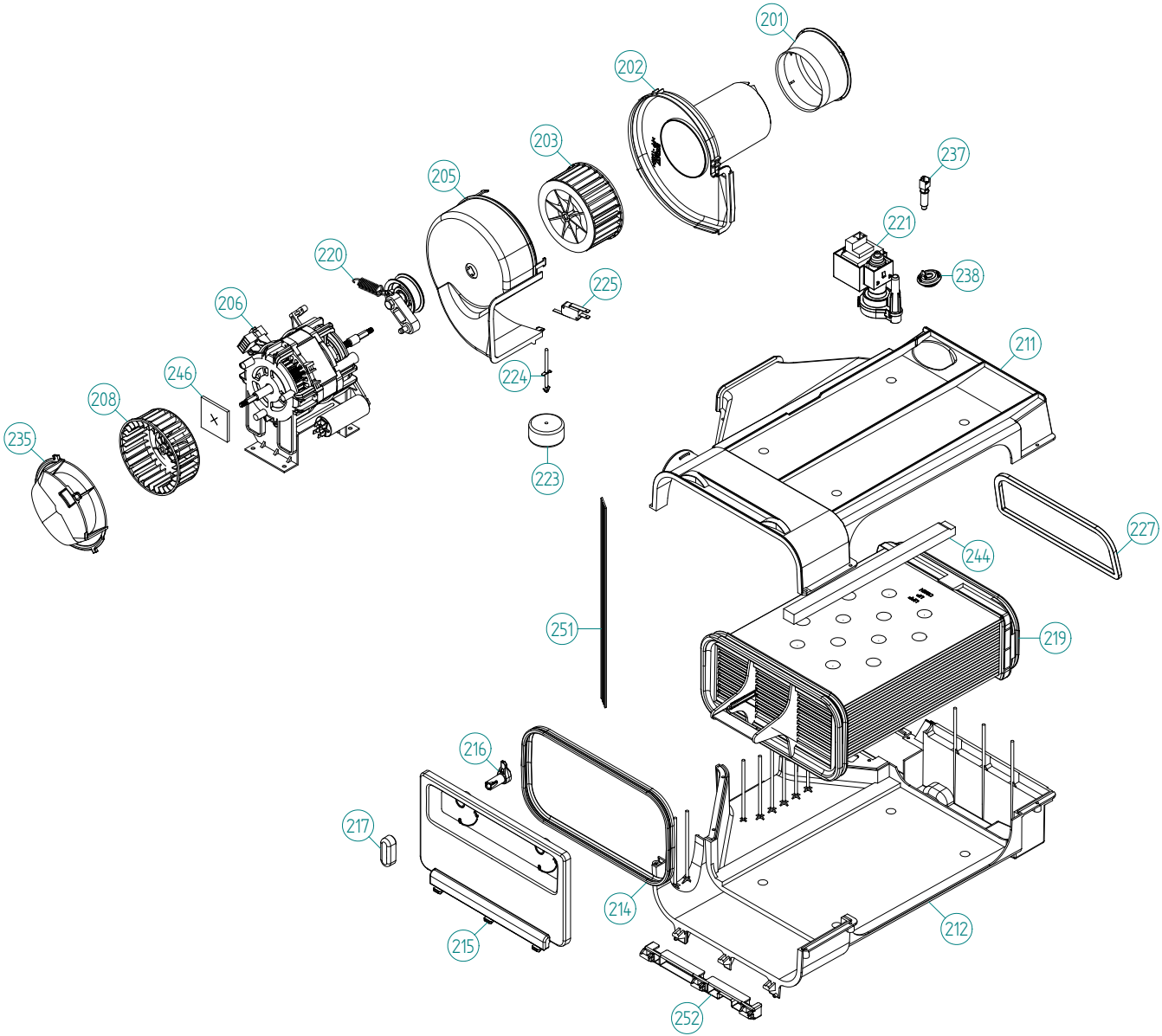
201
202
203
205
237
221
238
220
225
206
224
246
208
235
223
211
227
244
251
219
216
217
214
212
215
252

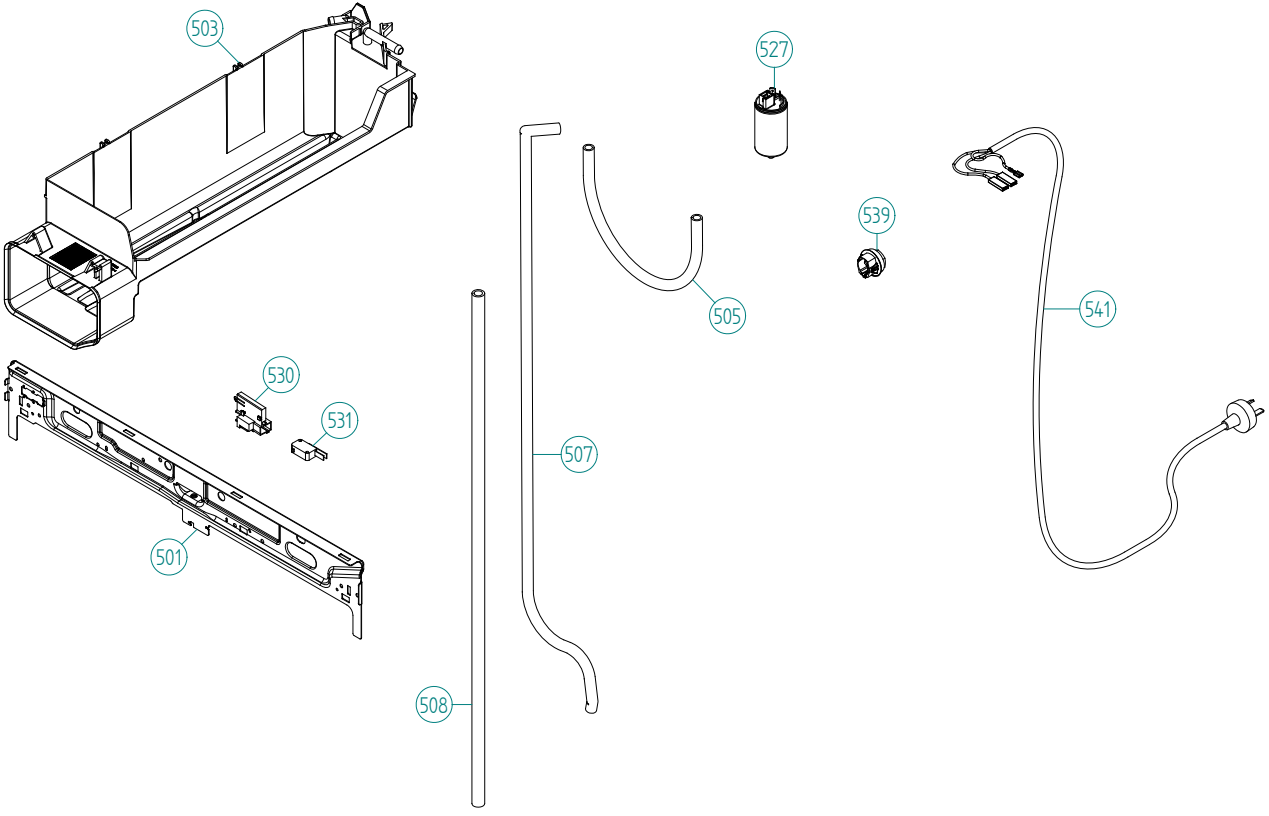
503
527
539
505
541
530
531
507
501
508